靜音鏈帶型線性滑軌

ABBA LinearTech LINEAR GUIDEWAY

滑軌特點

- 可互換式設計。
- 鋼珠受力均勻，增長使用壽命。
- 潤滑性佳，長期免加油、免保養。
- 具備鋼珠保持器，降低噪音，運行順暢。

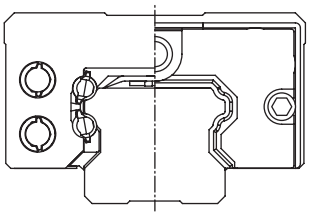

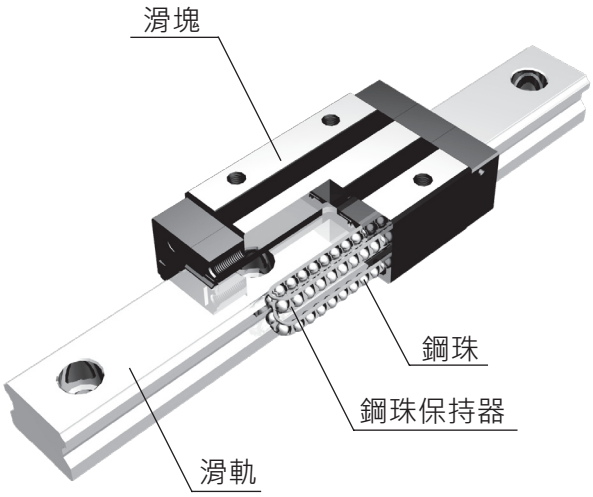

BC 系列具備 ABBA 最新研發之鋼珠保持器設計，
可提升壽命及精度，並降低噪音，提供高速運轉之最佳選擇。

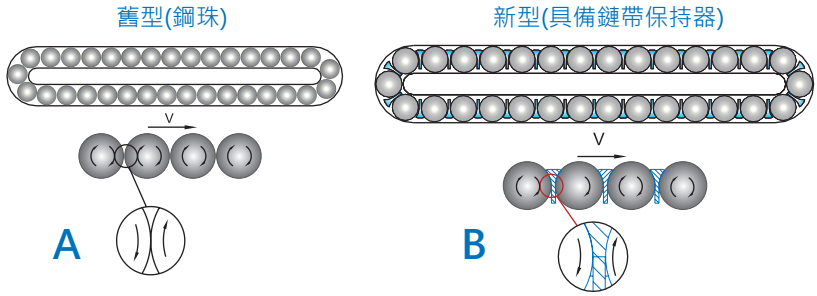

特點一

A 為鋼珠之相互摩擦，
其為 **B** 兩倍之摩擦力，
故 **B** 之壽命可較 **A** 長。

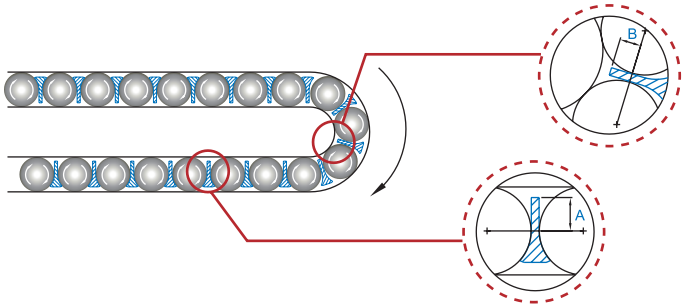

特點二

鏈帶保持器設計與其他廠牌不同的地方在於鏈帶保持器180度迴轉時靠內側之鏈帶不易產生擠壓干涉，可降低阻力，提升壽命。

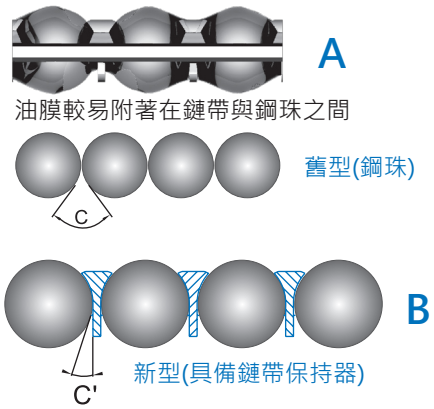

特點四

如圖所示，**A** 之鋼珠相互接觸角 C 大於 **B** 與鏈帶保持器之接觸角C'，所以潤滑油的附著力會比較容易附著在**BC**系列的結構上。

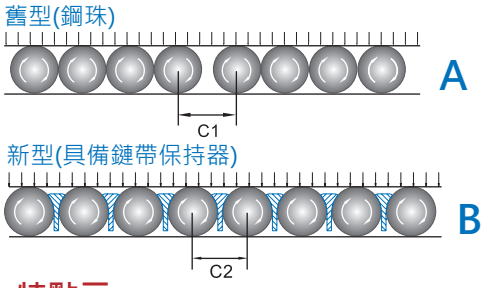

特點三

由於 **B** 有鏈帶保持器，可使鋼珠均勻受力，
可延長鋼珠壽命。

CDC
www.cdc.com.tw
仟帝有限公司
台中縣太平市宜平路91號
TEL:(04)2273-8250-1
FAX:(04)2273-8248

自潤式線性滑軌編號說明

滑座型式	
BCH	高組裝
BCS	低組裝
BCN	特殊尺寸

尺寸編號	
15	30
20	35
25	45

配件代碼	
A	含上防塵及側防塵(適用BR20. 25. 30)
B	含金屬刮刷片
C	含上防塵、側防塵及金屬刮刷片
T	含單邊儲油箱
U	含雙邊儲油箱

BCH	25	A	2	P	Z1	B	E	L500	II

單支滑軌滑塊數

預壓

滑軌長度

單軸2支滑軌使用

法蘭型式	
A	有法蘭螺紋型
B	無法蘭螺紋型
AL	加長式有法蘭螺紋型
BL	加長式無法蘭螺紋型

精度等級	
N	普通級
H	高級
P	精密級
SP	超精密級
UP	最頂級

滑軌特殊加工	
X	染黑
H	鍍硬鉻
P	磷酸鹽
N	鍍化鎳
E	滑軌特殊加工孔(須附圖)
K	反鑽孔

例:

BCH 25 BL 2 SP Z1 AT E L500 II

含上防塵、側防塵及單邊儲油箱

CDC
www.cdc.com.tw
仟帝有限公司
台中縣太平市宜平路91號
TEL:(04)2273-8250-1
FAX:(04)2273-8248

BCH-A/AL

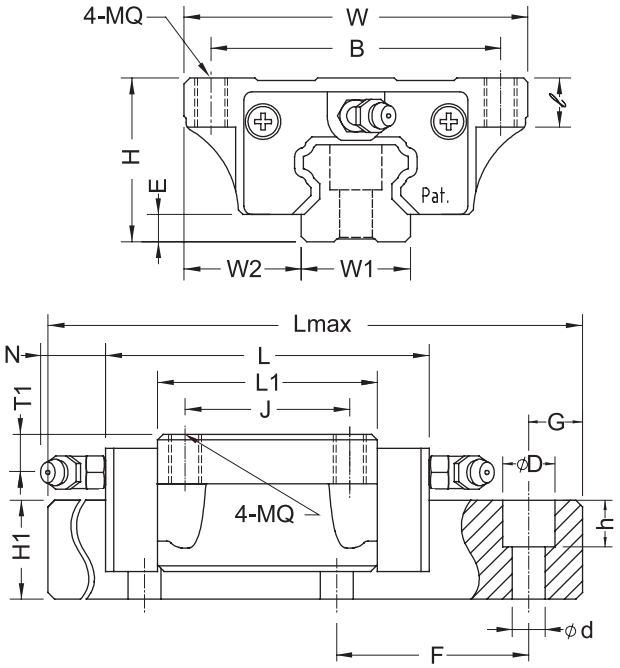

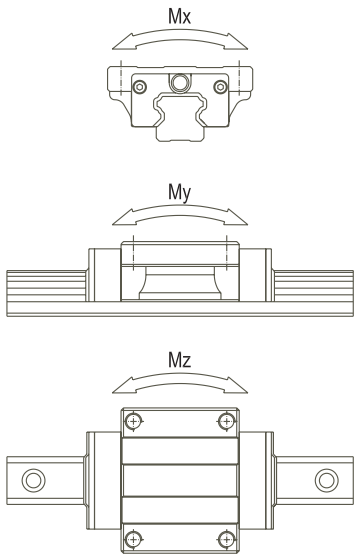

型　號	組合尺寸(mm)				滑座尺寸(mm)							滑軌尺寸(mm)			
	H	W	W2	E	L	BXJ	MQXℓ	L1	油孔	T1	(N)	W1	H1	F	dXDXh
BCH20A	36	63	21.5	6	87	53X40	M6X10	59	M6X1	7.5	15.6	20	16.5	60	6X9.5X8.5
BCH20AL					106			78							
BCH25A	30	70	23.5	6	102	57X45	M8X12	71	M6X1	10	15.6	23	20	60	7X11X9
BCH25AL					119			88							
BCH30A	42	90	31	7	116	72X52	M10X15	80	M6X1	12	15.6	28	23	80	9X14X12
BCH30AL					141			105							
BCH35A	48	100	33	7.5	132	82X62	M10X17	93	M6X1	12	15.6	34	26	80	9X14X12
BCH35AL					162			123							
BCH45A	60	120	37.5	8.9	150	100X80	M12X17	106	M8X1	16	16	45	32	105	14X20X17
BCH45AL					184			140							
BCH55A	70	140	43.5	12.7	181	116X95	M14X21	131	M8X1	20	16	53	38	120	16X23X20
BCH55AL					223			173							

型　號	參考資料(mm)		基本荷重(Kgf)		容許靜力矩(Kgf x m)			重量	
	Lmax	G	動額定負荷(C)	靜額定負荷(CO)	Mx	My	Mz	滑塊(Kg)	滑軌(Kg/m)
BCH20A	4000	20	2120	3680	32.9	30.4	30.4	0.45	2.3
BCH20AL			2680	4830	43	52	52	0.62	
BCH25A	4000	20	3030	5040	51.3	51.8	51.8	0.75	3.2
BCH25AL			3520	6230	63.5	77.2	77.2	0.9	
BCH30A	4000	20	4300	6410	79	72	72	1.31	4.5
BCH30AL			5210	8550	105	124	124	1.55	
BCH35A	4000	20	6000	9320	140	126	126	1.9	6.2
BCH35AL			7020	12260	184	214	214	2.55	
BCH45A	4000	20	7980	12150	245	187	187	3.3	10.4
BCH45AL			9650	16040	320	315	315	4.2	
BCH55A	4000	22.5	12350	19000	446	355	355	5.4	14.5
BCH55AL			15500	24900	580	600	600	7.1	

CDC
www.cdc.com.tw
仟帝有限公司
台中縣太平市宜平路91號
TEL:(04)2273-8250-1
FAX:(04)2273-8248

BCH-B/BL

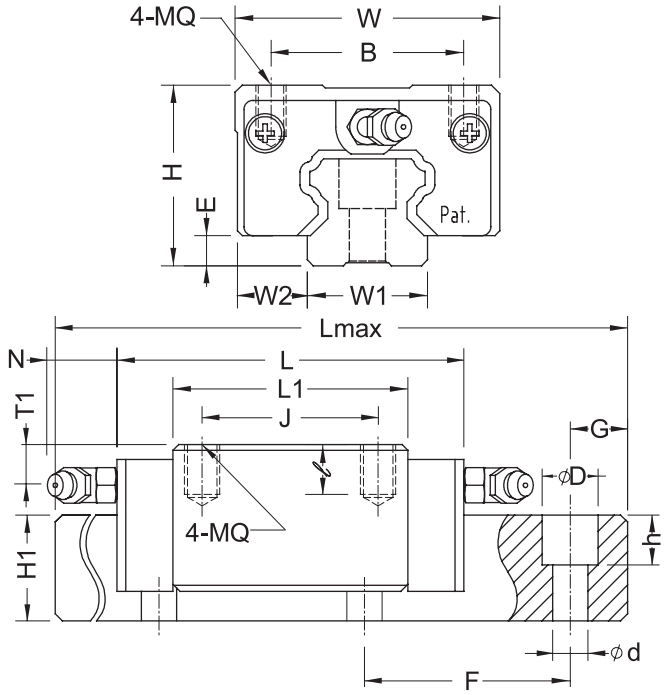

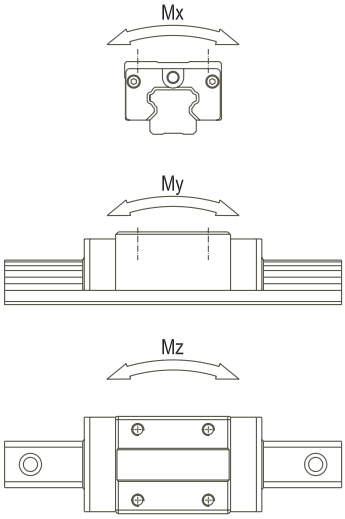

型　號	組合尺寸(mm)				滑座尺寸(mm)							滑軌尺寸(mm)			
	H	W	W2	E	L	BXJ	MQXℓ	L1	油孔	T1	(N)	W1	H1	F	dXDXh
BCH20B	30	44	12	6	87	32X36	M5X7	59	M6X1	7.5	15.6	20	16.5	60	6X9.5X8.5
BCH20BL					106	32X50		78							
BCH25B	40	48	12.5	6	102	35X35	M6X10	71	M6X1	10	15.6	23	20	60	7X11X9
BCH25BL					119	35X50		88							
BCH30B	45	60	16	7	116	40X40	M8X12	80	M6X1	12	15.6	28	23	80	9X14X12
BCH30BL					141	40X60		105							
BCH35B	55	70	18	7.5	132	50X50	M8X14	93	M6X1	12	15.6	34	26	80	9X14X12
BCH35BL					162	50X72		123							
BCH45B	70	86	20.5	8.9	150	60X60	M10X16	106	M8X1	16	16	45	32	105	14X20X17
BCH45BL					184	60X80		140							
BCH55B	80	100	23.5	12.7	181	75X75	M12X19	131	M8X1	20	16	53	38	120	16X23X20
BCH55BL					223	75X95		173							

型　號	參考資料(mm)		基本荷重(Kgf)		容許靜力矩(Kgf x m)			重量	
	Lmax	G	動額定負荷(C)	靜額定負荷(CO)	Mx	My	Mz	滑塊(Kg)	滑軌(Kg/m)
BCH20B	4000	20	2120	3680	32.9	30.4	30.4	0.35	2.3
BCH20BL			2680	4830	43	52	52	0.45	
BCH25B	4000	20	3030	5040	51.3	51.8	51.8	0.7	3.2
BCH25BL			3520	6230	63.5	77.2	77.2	0.9	
BCH30B	4000	20	4300	6410	79	72	72	1.1	4.5
BCH30BL			5210	8550	105	124	124	1.4	
BCH35B	4000	20	6000	9320	140	126	126	1.7	6.2
BCH35BL			7020	12260	184	214	214	2.2	
BCH45B	4000	22.5	7980	12150	245	187	187	3.1	10.4
BCH45BL			9650	16040	320	315	315	4	
BCH55B	4000	30	12350	19000	446	355	355	5.2	14.5
BCH55BL			15500	24900	580	600	600	6.7	

CDC
www.cdc.com.tw
仟帝有限公司
台中縣太平市宜平路91號
TEL:(04)2273-8250-1
FAX:(04)2273-8248

BCN-A/AL

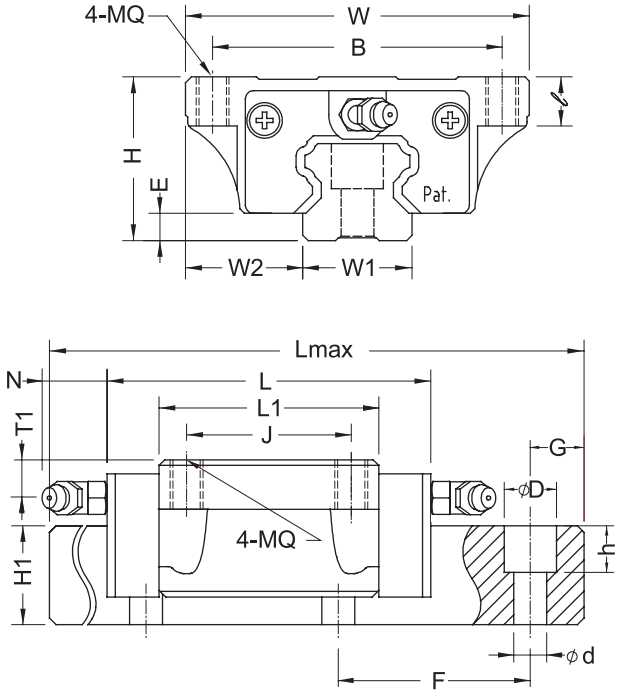

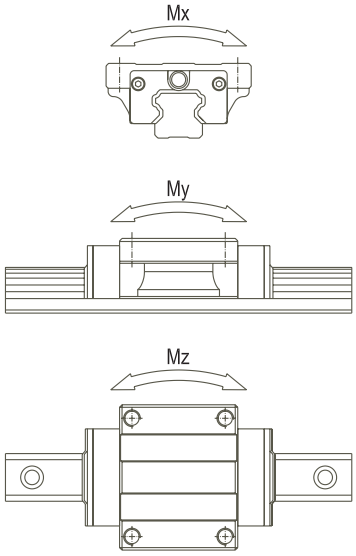

型　號	組合尺寸(mm)				滑座尺寸(mm)							滑軌尺寸(mm)			
	H	W	W2	E	L	BXJ	MQXℓ	L1	油孔	T1	(N)	W1	H1	F	dXDXh
BCN25A	31	72	24.5	6	102	59X45	M8X12	71	M6X1	5	15.6	23	20	60	7X11X9
BCN25AL					119			88							
BCN30A	38	90	31	7	116	72X52	M10X12	80	M6X1	8	15.6	28	23	80	9X14X12
BCN30AL					141			105							
BCN35A	44	100	33	7.5	132	82X62	M10X13	93	M6X1	8	15.6	34	26	80	9X14X12
BCN35AL					162			123							
BCN45A	52	120	37.5	8.9	150	100X80	M12X17	106	M8X1	8	16	45	32	105	14X20X17
BCN45AL					184			140							
BCN55A	63	140	43.5	12.7	181	116X95	M14X14	131	M8X1	13	16	53	38	120	16X23X20
BCN55AL					223			173							

型　號	參考資料(mm)		基本荷重(Kgf)		容許靜力矩(Kgf x m)			重量	
	Lmax	G	動額定負荷(C)	靜額定負荷(CO)	Mx	My	Mz	滑塊(Kg)	滑軌(Kg/m)
BCN25A	4000	20	3030	5040	51.3	51.8	51.8	0.65	3.2
BCN25AL			3520	6230	63.5	77.2	77.2	0.8	
BCN30A	4000	20	4300	6410	79	72	72	1.2	4.5
BCN30AL			5210	8550	105	124	124	1.4	
BCN35A	4000	20	6000	9320	140	126	126	1.77	6.2
BCN35AL			7020	12260	184	214	214	2.3	
BCN45A	4000	22.5	7980	12150	245	187	187	3.1	10.4
BCN45AL			9650	16040	320	315	315	4	
BCN55A	4000	30	12350	19000	446	355	355	4.93	14.5
BCN55AL			15500	24900	580	600	600	6.4	

CDC
www.cdc.com.tw
仟帝有限公司
台中縣太平市宜平路91號
TEL:(04)2273-8250-1
FAX:(04)2273-8248

BCN-B/BL

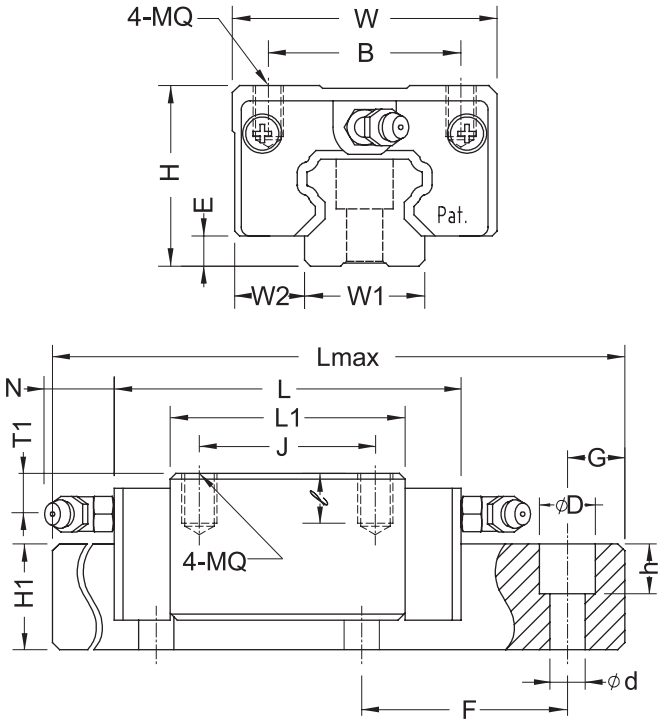

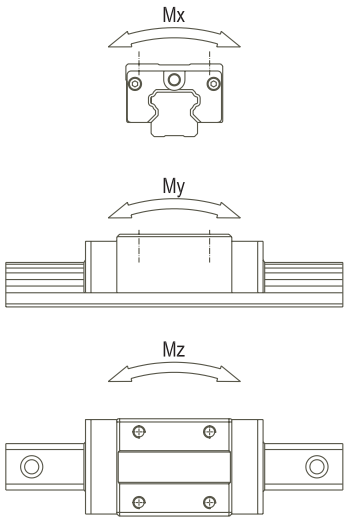

型　號	組合尺寸(mm)				滑座尺寸(mm)							滑軌尺寸(mm)			
	H	W	W2	E	L	BXJ	MQXℓ	L1	油孔	T1	(N)	W1	H1	F	dXDXh
BCN25B	31			6	102	35X35	M6X6	71	M6X1	5	15.6	23	20	60	7X11X9
BCN25BL					119	35X50		88							
BCN30B	38			7	116	40X40	M8X8	80	M6X1	8	15.6	28	23	80	9X14X12
BCN30BL					141	40X60		105							
BCN35B	44			7.5	132	50X50	M8X9.5	93	M6X1	8	15.6	34	26	80	9X14X12
BCN35BL					162	50X72		123							
BCN45B	52			8.9	150	60X60	M10X12	106	M8X1	8	16	45	32	105	14X20X17
BCN45BL					184	60X80		140							
BCN55B	63			12.7	181	75X75	M12X14	131	M8X1	13	16	53	38	120	16X23X20
BCN55BL					223	75X95		173							

型　號	參考資料 (mm)		基本荷重 (Kgf)		容許靜力矩 (Kgf x m)			重量	
	Lmax	G	動額定負荷(C)	靜額定負荷(CO)	Mx	My	Mz	滑塊(Kg)	滑軌(Kg/m)
BCN25B	4000	20	3030	5040	51.3	51.8	51.8	0.55	3.2
BCN25BL			3520	6230	63.5	77.2	77.2	0.7	
BCN30B	4000	20	4300	6410	79	72	72	0.9	4.5
BCN30BL			5210	8550	105	124	124	1.2	
BCN35B	4000	20	6000	9320	140	126	126	1.45	6.2
BCN35BL			7020	12260	184	214	214	1.8	
BCN45B	4000	22.5	7980	12150	245	187	187	2.6	10.4
BCN45BL			9650	16040	320	315	315	3.4	
BCN55B	4000	30	12350	19000	446	355	355	4.7	14.5
BCN55BL			15500	24900	580	600	600	6.1	

CDC
www.cdc.com.tw
仟帝有限公司
台中縣太平市宜平路91號
TEL:(04)2273-8250-1
FAX:(04)2273-8248

BCS-B/BL

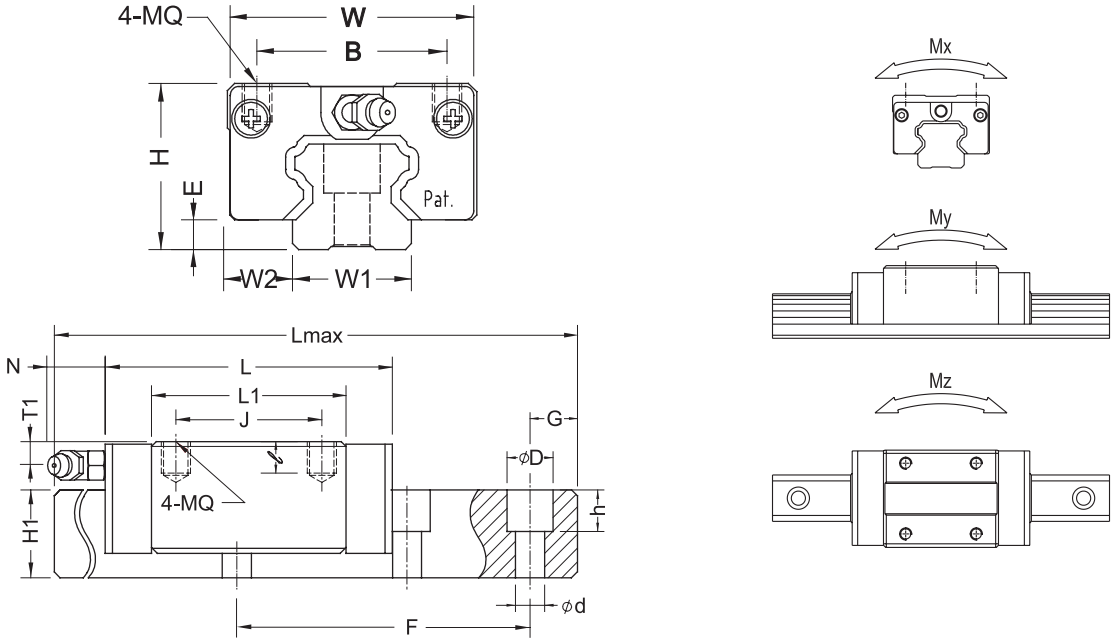

型　號	組合尺寸 (mm)				滑座尺寸 (mm)							滑軌尺寸 (mm)			
	H	W	W2	E	L	BXJ	MQXℓ	L1	油孔	T1	(N)	W1	H1	F	dXDXh
BCS20B	38	42	11	6	87	32X36	M5X5.5	59	M6X1	5.5	15.6	20	16.5	60	6X9.5X8.5
BCS20BL					106	32X50		78							
BCS25B	33	48	12.5	6	102	35X35	M6X8	71	M6X1	7	15.6	23	20	60	7X11X9
BCS25BL					119	35X50		88							
BCS30B	42	60	16	7	116	40X40	M8X10	80	M6X1	12	15.6	28	23	80	9X14X12
BCS30BL					141	40X60		105							
BCS35B	48	70	18	7.5	132	50X50	M8X12	93	M6X1	12	15.6	34	26	80	9X14X12
BCS35BL					162	50X72		123							
BCS45B	60	86	20.5	8.9	150	60X60	M10X14	106	M8X1	16	16	45	32	105	14X20X17
BCS45BL					184	60X80		140							
BCS55B	68	100	23.5	12.7	181	75X75	M12X15	131	M8X1	18	16	53	38	120	16X23X20
BCS55BL					223	75X95		173							

型　號	參考資料 (mm)		基本荷重 (Kgf)		容許靜力矩 (Kgf x m)			重量	
	Lmax	G	動額定負荷(C)	靜額定負荷(CO)	Mx	My	Mz	滑塊(Kg)	滑軌(Kg/m)
BCS20B	4000	20	2120	3680	32.9	30.4	30.4	0.45	2.3
BCS20BL			2680	4830	43	52	52	0.62	
BCS25B	4000	20	3030	5040	51.3	51.8	51.8	0.75	3.2
BCS25BL			3520	6230	63.5	77.2	77.2	0.9	
BCS30B	4000	20	4300	6410	79	72	72	1.31	4.5
BCS30BL			5210	8550	105	124	124	1.55	
BCS35B	4000	20	6000	9320	140	126	126	1.9	6.2
BCS35BL			7020	12260	184	214	214	2.55	
BCS45B	4000	22.5	7980	12150	245	187	187	3.3	10.4
BCS45BL			9650	16040	320	315	315	4.2	
BCS55B	4000	30	12350	19000	446	355	355	5.4	14.5
BCS55BL			15500	24900	580	600	600	7.1	

CDC
www.cdc.com.tw
仟帝有限公司
台中縣太平市宜平路91號
TEL:(04)2273-8250-1
FAX:(04)2273-8248